Máquina extrusora de duplo parafuso para fazer petiscos para cães linha de produção de alimentos para animais de estimação

Especificações :

Preço	Contate-Nos
Marca	LOYAL
Local de origem	Shandong China
Quantidade Min.Order	1
Condições de pagamento	T/T,L/C,D/P
Capacidade de fornecimento	20 dias
Detalhe da Entrega	20 dias - 35 dias
Detalhes da embalagem	Caixa de madeira ou pellets de madeira dependiam da exigência do cliente
Serviço pós-venda	Engenheiros disponíveis para fazer manutenção de máquinas no exterior
combustível de cozimento	elétrico, gás, diesel, GLP
Automação	Totalmente automatizado
Demonstração de teste	Bem-vindo a nos visitar a qualquer momento para máquinas

Introdução detalhada :

FLUXOGRAMA DE PARAFUSO DUPLO EXTRUSOR DE CÃO DE MÁQUINA DE FAZER LINHA DE PRODUÇÃO DE ALIMENTOS PARA PET ANIMAL
PARÂMETROS TÉCNICOS DA LINHA DE PRODUÇÃO DE ALIMENTOS PARA PET DE ANIMAL
APLICAÇÕES DO EXTRUSOR DE PARAFUSO DUPLO PARA CÃO DE TRATAMENTO DE MÁQUINAS PARA PET ANIMAL LINHA DE PRODUÇÃO DE ALIMENTOS
A linha de produção de guloseimas para cães adota a tecnologia de extrusão de parafuso único, que é um produto inovador dos engenheiros do fabricante. A linha de produção de petiscos para animais de estimação usa amido, farinha, peles de animais e outros aditivos alimentares como matéria-prima, e usa métodos de extrusão e moldes exclusivos para produzir vários petiscos para mastigar para cães em tiras, barras, torção, formatos bicolores ou multicoloridos. O processo de fabricação de petiscos extrudados para animais de estimação mastigando alimentos para cães pode atender a critérios específicos, como espécie animal, tamanho e gênero. Ao ajustar a fórmula, ele pode não apenas fornecer os nutrientes de que os animais de estimação precisam, mas também atender às preferências de mastigação do animal.
Duas funções de mastigar alimentos para cães: uma é ranger os dentes, lazer, passar o tempo e entreter; a outra para suplementar os elementos nutricionais que faltam no animal de estimação, como oligoelementos e minerais, por isso a goma de mascar para animais de estimação às vezes é

chamada de barra energética.

FLUXOGRAMA DE PARAFUSO DUPLO EXTRUSOR DE CÃO DE MÁQUINA DE FAZER LINHA DE PRODUÇÃO DE ALIMENTOS PARA PET ANIMAL

1) Máquina de mastigar cães de cor única

Misturador ? Rosca transportadora ? Extrusora de parafuso único ? Esteira de refrigeração ? Máquina cortadora

2) Máquina de mastigar cachorros de duas cores

Misturador × 2 ? Rosca transportadora × 2 ? Extrusora de parafuso simples × 2 ? Transportador de resfriamento ? Máquina de corte ? Talha grande ? Secador ? Máquina de resfriamento

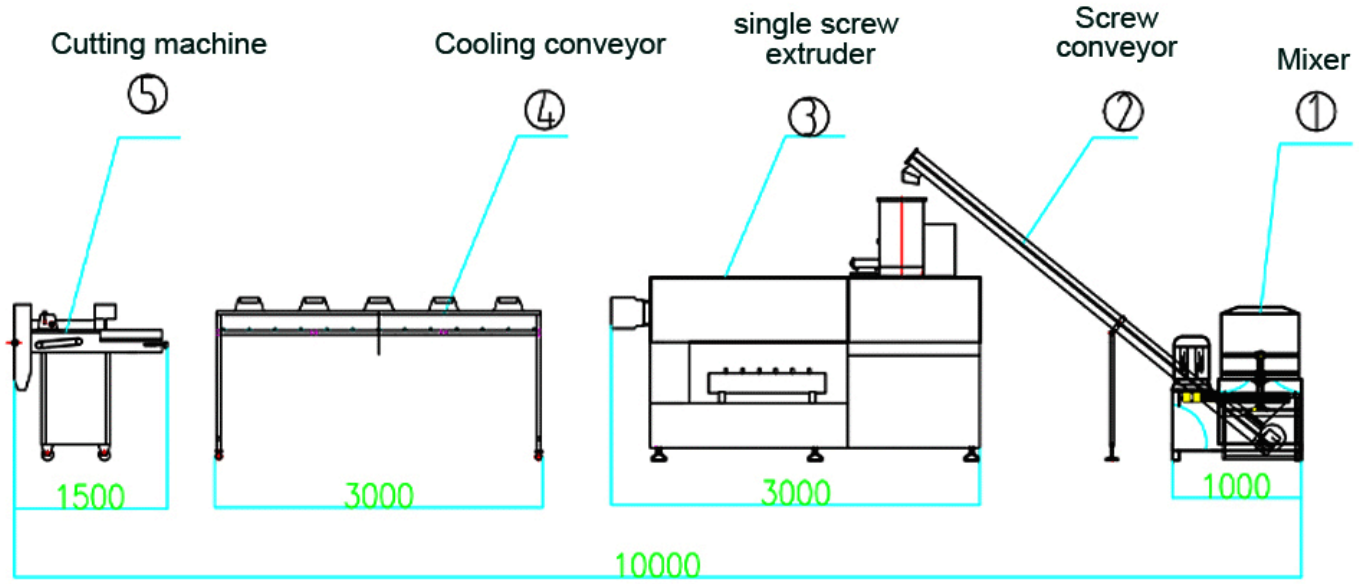

A tecnologia de extrusão de biscoitos para cães permite que os fabricantes de alimentos para animais de estimação controlem todos os parâmetros do processo para que possam usar vários

materiais com configuração científica e possam extrusar com precisão as características dos cães. O alimento de treinamento que ela produz inclui mastigabilidade, crocância, cor, dureza ou suavidade, tamanho, forma, sabor, etc. Extrusoras para animais de estimação podem integrar vários ingredientes em formulações de petiscos para animais de estimação e também podem conter aditivos, como agentes fermentadores e intensificadores de sabor. Os fornecedores de extrusoras têm fornecido extrusoras de alimentos para animais de estimação confiáveis que atendem às necessidades dos clientes.

PARÂMETROS TÉCNICOS DA LINHA DE PRODUÇÃO DE ALIMENTOS PARA PET DE ANIMAL

DIFERENTE MODELO DE LINHA DE PRODUÇÃO DE ALIMENTOS ANIMAIS DE PET

Modelo	Poder instalado	Consumo de energia	Saída	Tamanho
DTM65-100 Cor única	37.7kw	20kw	60-100kg/h	12000*1200*2500mm
DTM65-100 Cor dupla	71.7kw	35kw	60-120kg/h	13000*4000*2500mm
DTM75-III	79KW	59KW	200-300kg/h	27500X3000X2700mm
DTM85-III	120KW	90KW	250-500kg/h	28500X3300X3500mm

BENEFÍCIOS DO PROCESSO DE MÁQUINA DE TRATAMENTO PET

Processo de extrusão em execução rápida	O deleite para cães que faz a máquina funcionar continuamente, com alta capacidade de quantidade, pode cumprir prazos de produção restritos.
Flexibilidade de Ingrediente	A fabricação de alimentos para animais de estimação com extrusão é adaptável, para aplicação em uma ampla gama de matérias-primas. Além disso, a extrusão pode produzir guloseimas para animais de estimação em uma variedade de formas e cores
Diferentes texturas e cores	densidade variável, teor de ar e umidade, mastigabilidade, crocância, etc. Ele pode produzir petiscos de guloseimas para animais de estimação em formato de tira, formato de bastão, formato de bastão torcido, cores duplas e lanche multi-cores com recheio de núcleo.
Eficiente	O processamento contínuo de extrusão é de baixo custo, o controle preciso do processo e a automação reduzem o desperdício e o aumento, limpeza e manutenção fáceis
Consistent	A máquina de fazer e cortar guloseimas para cães de estimação produz um produto final muito uniforme de seção transversal e tamanho constantes. O processo é extremamente controlável e confiável, permitindo que a alta qualidade seja mantida durante todo o processo.
Controle de automação	Controle de automação para garantir qualidade consistente e características do produto
Receita de nutrição	Os animais de estimação podem absorver os elementos nutricionais durante a mastigação desses deliciosos lanches. As máquinas automáticas de fazer biscoitos para cães não só fornecem nutrição aos cães, como proteína, gordura, vitamina, etc., mas também satisfazem o hobby da natureza do cão, beneficia seus dentes fortes, limpa a boca e os dentes , e previne doenças.

VANTAGENS DA MÁQUINA DE FABRICAÇÃO DE EXTRUSÃO PARA CÃO DE PARAFUSO DUPLO

Material forte	Todos os equipamentos de fabricação de mastigação de cães são feitos de aço inoxidável de qualidade alimentar.
Totalmente automatizado	A linha completa de equipamentos para fabricação de rações para cães é totalmente contínua e automática.
Vários tipos de moldes.	Fornece molde de diferentes tamanhos gratuitamente.
Amplo uso	Esta linha de produção pode produzir ração animal para cães, gatos, peixes, etc.
Seguro	Operação segura e confiável.
Fórmula	Produtos industriais leais fornecem fórmula básica de ração para animais de estimação
Configuração de conjunto completo	A máquina de embalagem de alimentos para cães pode ser oferecida de acordo com o estilo de embalagem do cliente.

Essa linha de produção para mastigar dá novos formatos, sabores únicos e cores brilhantes aos alimentos para animais de estimação. Possui fórmula nutricional científica e inúmeras características superiores de fácil absorção, que podem atender a outras necessidades do mercado moderno. E essa linha também pode fazer rações com recheio de caroço, será mais popular nos animais de estimação modernos.

APLICAÇÕES DO EXTRUSOR DE PARAFUSO DUPLO PARA CÃO DE TRATAMENTO DE MÁQUINAS PARA PET ANIMAL LINHA DE PRODUÇÃO DE ALIMENTOS

As máquinas para mastigar cães são amplamente utilizadas para combinar vários materiais. Pode produzir uma variedade de salgadinhos com diferentes formatos e sanduíches em tira, barra, torção, formato bicolor ou multicolorido. O produto final tem formato único, bom gosto e alta nutrição. A produção usa uma operação de processo de extrusão de parafuso único exclusivo, maquinário para

mascar pet é a escolha ideal para fábricas de processamento de pequeno e médio porte.
Os snacks para mastigar para cães têm vários formatos, texturas, aparências e sabores diferentes. Também é útil para a saúde animal: limpeza de dentes, combate ao mau hálito e outros usos veterinários. Os cães gostam de comida para animais de estimação. É muito nutritivo e contém vitaminas e nutrientes. Os cães também gostam de comer lanches, porque podem comer algo divertido. Eles são deliciosos, e seu cão vai adorar como um pequeno lanche de treinamento ou recompensa.

INTRODUÇÃO DA LOYAL
Somos uma fábrica confiável localizada na bela cidade de Jinan, na China.
Temos um sistema de gestão completo ISO9001
Somos o maior fabricante de máquinas de processamento de alimentos em Jinan, os principais produtos: máquinas de alimentos para animais de estimação, máquinas de lanches, máquinas de limpeza e processamento de frutas e vegetais, máquinas de biscoitos, máquinas de macarrão instantâneo, máquinas de massas, etc. fabricantes de máquinas de processamento de alimentos!
Mais de 20 engenheiros têm mais de 8 anos de experiência profissional e já viajaram para mais de 50 países e regiões.
Fornece serviço de correio telefônico 24 horas por dia para fornecer soluções oportunas e viáveis ??e melhor serviço pós-venda.

SERVIÇO DA LOYAL

Serviço pós-venda de alta qualidade	Serviços de engenharia para serviços de maquinário no exterior

1. Será fornecido o mapa de distribuição solicitado pelo comprador. 2. O manual de operação do processo será fornecido após a entrega. 3. Fornece garantia completa de 1 ano e serviços de manutenção vitalícia. 4. As peças sobressalentes frágeis gratuitas serão enviadas com a caixa de embalagem. 5. A primeira instalação pode ser concluída pelo engenheiro equipado.	1. Fornecer serviço de consulta gratuito antes, durante e após a venda. 2. Serviços gratuitos de planejamento e design de projetos. 3. Depuração gratuita do equipamento até que tudo esteja normal. 4. Manutenção gratuita de equipamentos e treinamento de operação pessoal. 5. Fornecer novos processos e fórmulas de produção gratuitamente.

FACTORY PHOTO

OUR CERTIFICATE

CE ISO9001 certificates SGS 15 patents 20000 square factory