Como produzir proteína de soja?

Introdução detalhada :

Descrição do produto

A máquina de proteína de soja é um novo tipo de linha de produção de alimentos expandidos desenvolvida por nossa empresa em linha com as necessidades do mercado alimentício. A proteína texturizada usa soja, farelo de soja desengordurada, etc. como principais matérias-primas, e produtos com diferentes teores de proteína podem ser produzidos alterando a fórmula.
Depois de ser extrusado por uma extrusora, produtos de proteína com diferentes estruturas e formatos podem ser obtidos, como nuggets de soja, proteína texturizada, esmagamentos de soja, etc. O produto de fibra produzido tem melhor absorção de água e é de longe o melhor substituto para a carne animal. A proteína texturizada não contém colesterol e gordura animal, por isso é amplamente utilizada na indústria de carnes, produção de fast food, produção de alimentos congelados e diversos lanches.

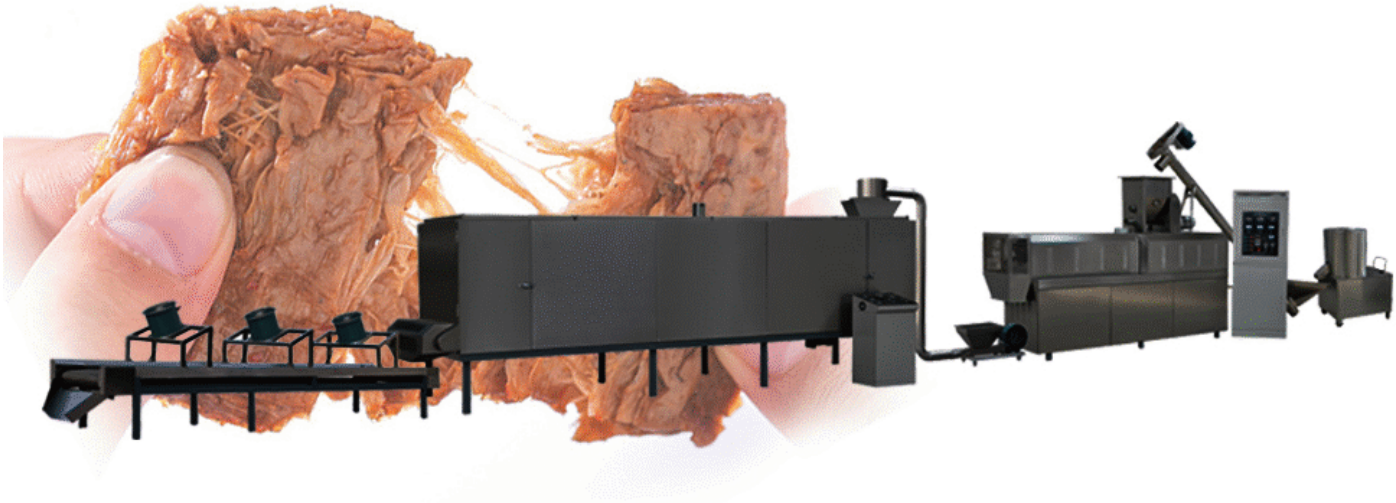

Fluxograma da Máquina de Nugget de Soja

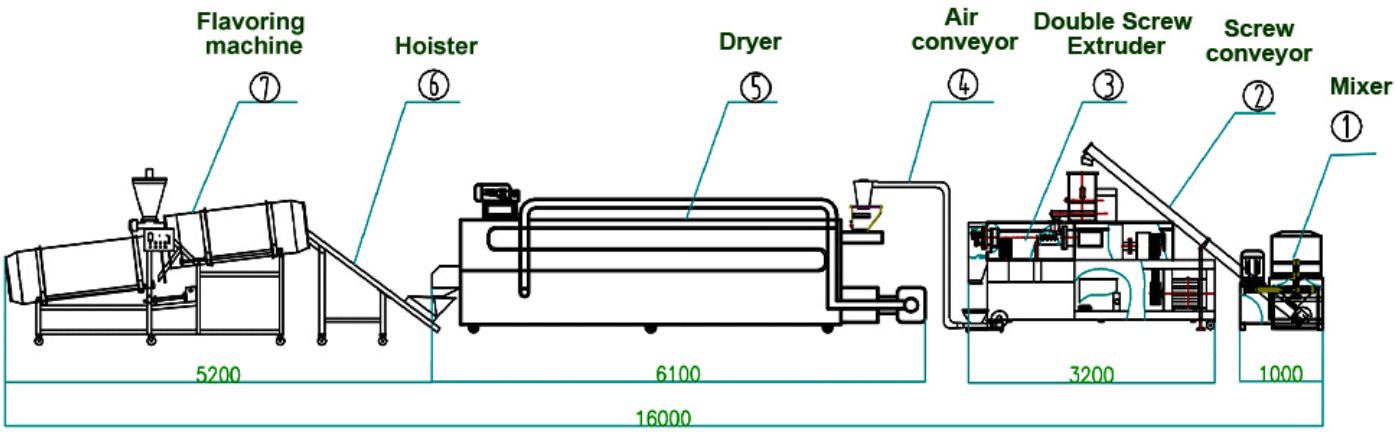

Máquina misturadora de farinha com rosca para parafuso duplo Extrusora-Hoister-forno-resfriamento e transportadora de embalagem

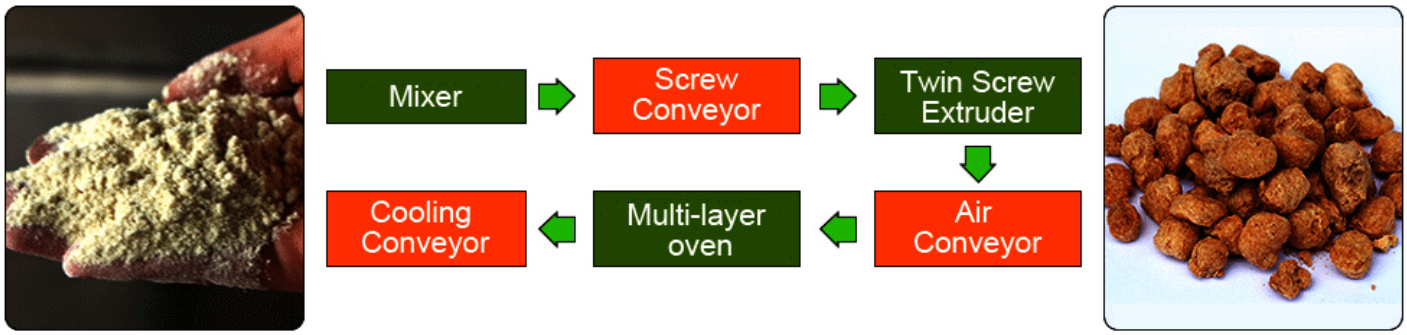

Máquina de Nugget de Soja Consiste ---

NO.	Nome do Produto	Função
1	Misturador de farinha	Mistura de matérias-primas, água, aditivos
2	Parafuso Hoister	O transportador helicoidal pode ser transportado horizontalmente ou em qualquer ângulo. Os materiais são transportados por rolos de aço inoxidável sem vazamentos e poluição por poeira.
3	Extrusora de parafuso duplo	Para cozinhar o farelo de soja e extrusado em diversos formatos. A máquina é composta por um sistema de alimentação, um sistema de extrusão, um sistema de corte rotativo, um sistema de aquecimento, um sistema de transmissão e um sistema de controle. Ele adota tecnologia de extrusão de parafuso avançada e usa alta temperatura e alta pressão para amadurecer e expandir o material em uma conclusão única.
4	Hoister	Entregue o produto ao forno
5	Forno	O forno é um secador circulante multicamadas, pode reduzir a umidade de lanches de proteína extrusada.
6	Transportador de resfriamento	Este equipamento é usado para resfriamento do produto. Para resfriar os salgadinhos de proteína extrusada e encaminhar para o próximo equipamento.
7	Máquina de embalagem	Embale a proteína de soja em sacos de diferentes tamanhos.

Parâmetro de produto da máquina de fazer pedaços de soja

Modelo	Poder instalado (KW)	Consumo de energia (KW)	Capacidade (KG/H)	Dimensão (M)

LY65	74KW	52KW	100-150KG/H	17*1.2*2.2M
LY70	95KW	70KW	200-300KG/H	20*1.5*2.2M
LY85	139KW	102KW	300-500KG/H	28*3.5*4.3M
LY95	200KW	160KW	800-1200KG/H	35*3.5*5.5M

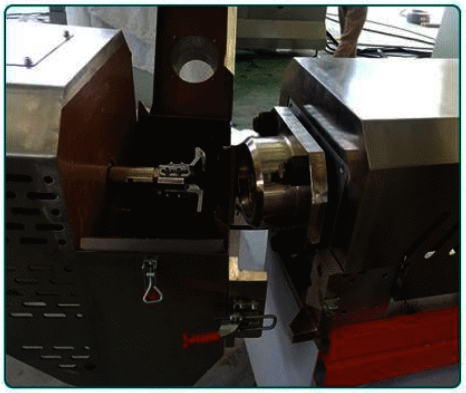

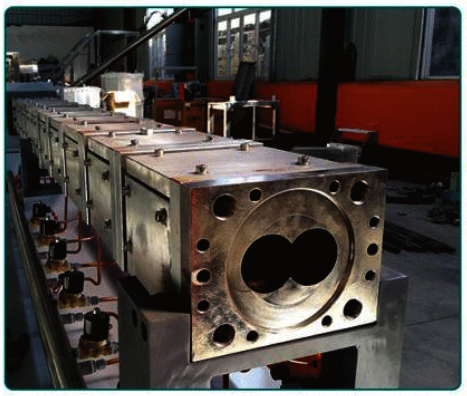

Principais Características da Máquina para Fazer Pedaços de Soja

1) Transmissão direta entre motor e caixa de engrenagens, reduzindo o consumo de energia.
2) A alimentação, o dispositivo de acionamento principal e o dispositivo de corte rotativo adotam inversores para ajustar a velocidade com acionamento mais potente, funcionamento estável e baixo consumo.
3) O parafuso é feito de liga de aço durável. Parafusos montados por segmentos são aplicados a mais tipos de materiais e produtos.
4) O sistema de lubrificação automática diminui o consumo de energia e prolonga a vida útil.
5) Parafusos duplos alimentam materiais iguais com força.
6) Os moldes suspensos (matrizes) e o assento das facas e o sistema de ajuste da faca do rolamento podem ajustar a faca com precisão e rapidez.
7) Baixo custo de produção e alto lucro.
8) Os materiais podem ser reorganizados e moldados em diferentes formas, como cano, bastão, bola e muito mais.

Benefícios para a saúde da proteína de soja

1. A maioria dos especialistas em saúde acredita que comer mais alimentos vegetais e menos alimentos animais terá um impacto positivo na saúde humana. Portanto, escolher proteína vegetal organizada em vez de carne será uma escolha saudável.
2. A proteína de soja fornece todos os aminoácidos necessários aos humanos. Por ser uma fonte completa de proteína, alguns especialistas médicos o recomendam como uma alternativa potencialmente mais saudável à carne. Na verdade, estudos mostraram que comer soja pode diminuir o colesterol e reduzir o risco de doenças cardiovasculares.
3. Além disso, comer soja também pode ajudar a melhorar os sintomas da menopausa, aumentar a densidade óssea e reduzir o risco de fraturas em mulheres na menopausa.

O que pode fazer blocos de processamento de máquina?